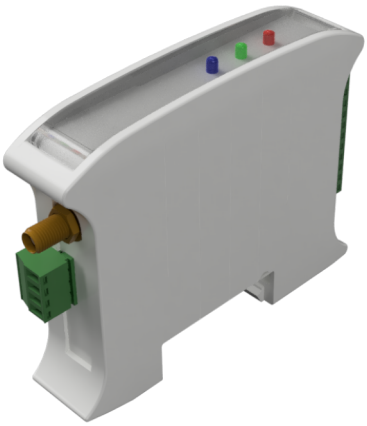

Zi-AI0DNAR

- Interfejs Modbus
- Komunikacja bezprzewodowa
- Szybka konfiguracja
- Montaż na szynę DIN
- Dostępne dodatkowe opcje

Przetwornik z serii ZiOne służy, w zależności od wersji, do pomiaru sygnałów analogowych w zakresie 0...10V, 0(4)...20mA, sygnałów z czujników temperatury PT100/PT1000, sygnałów z urządzeń zewnętrznych z RS-485 (MODBUS RTU) lub cyfrowych (wejścia optoizolowane) lub jako układ wyjść cyfrowych (tranzystorowych lub przekaźnikowych. Urządzenie posiada 4 niezależne kanały pomiarowe lub wyjściowe. Przy użyciu programatora (CODAP-RS485) i programu konfiguracyjnego (APConfig PC [ZiOne]) Użytkownik może zmienić ustawienia urządzenia (w tym m.in. zmienić ustawienia dot. transmisji danych, itd.).

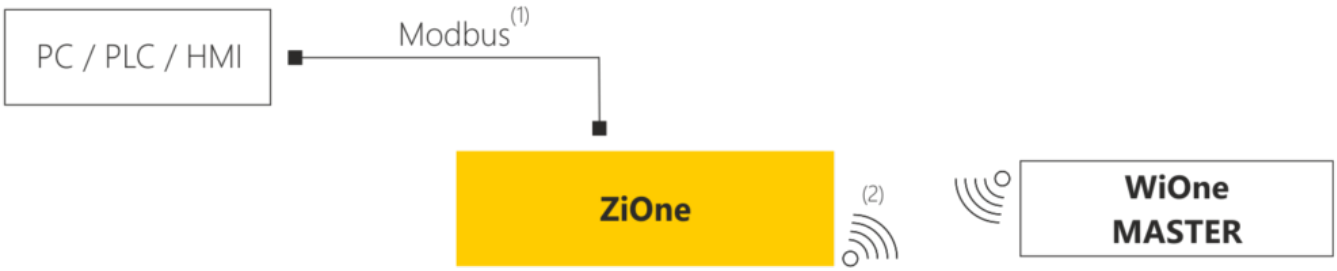

(1) – interfejs RS-485 (Modbus RTU)
(2) – interfejs bezprzewodowy (Radio 868 MHz)

Każdy przetwornik ZiOne posiada interfejs komunikacyjny RS-485 (Modbus RTU) służący do komunikacji z urządzeniem nadrzędnym (np. PLC, HMI lub komputerem PC). Wybrane modele przetwornika posiadają dodatkowo moduł radiowy pozwalający na bezprzewodową komunikację w paśmie 868 MHz (do współpracy z przetwornikiem wymagane jest użycie odpowiedniego odbiornika radiowego, który dostępny jest w ofercie firmy). Urządzenia ZiOne mogą być stosowane w systemach HVAC, systemach BMS oraz systemach monitoringu parametrów powietrza (dzięki użyciu m.in. autorskiego oprogramowania ADAPS lub IDAPS).

Rysunek techniczny

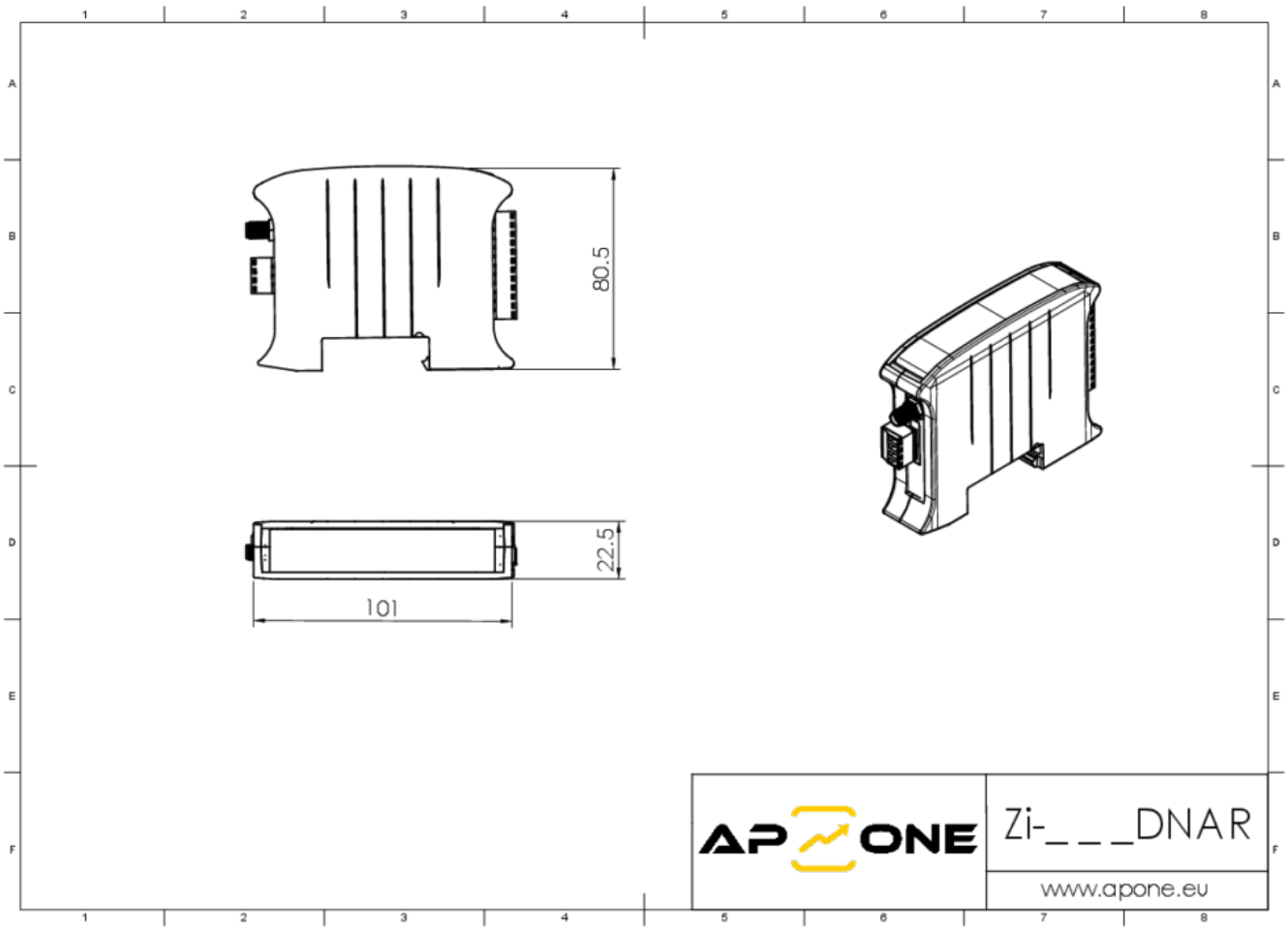

Wszystkie wymiary podane w mm. Ten rysunek ma charakter informacyjny.

Kod produktu	Zi-AI0DNAR
Typ urządzenia	Przetwornik
Mierzone parametry	Sygnał analogowy (V/mA)
Zakres pomiarowy	mA 0...20, mA 4...20
Dokładność (maks.)	FS ±0.1%
Częstotliwość pomiaru	100 Hz (analog)
Dodatkowe opcje	Filtr ciągły, Filtr uśredniający, Tryb router
Typ sensora	–
Filtr sensora	–
Zasilanie	11.5...27 VDC
Interfejs	Radio 868MHz (do 300m), RS-485 (Modbus RTU)
Wyjścia analogowe	–
Wyjścia analogowe - typ	–
Wyjścia analogowe - rozdzielczość	–
Wyjścia binarne	–
Wyjścia binarne - parametry	–
Przyłącze elektryczne	Złącze śrubowe, rozłączne (dopuszczalny przekrój żył przewodu: 16...28 AWG/1,31...0,081 mm²)
Diody serwisowe	3x LED
Wyświetlacz	–
Pamięć - rejestrowane dane	–
Pamięć - typ	–
Pamięć - pojemność	–
Pamięć - częstotliwość zapisu	–
Parametryzacja	Modbus, Program konfiguracyjny
Stopień ochrony	IP20
Temperatura pracy	-30...+60 °C
Wilgotność pracy	10...90 %RH (bez kondensacji)
Typ obudowy	Na szynę DIN
Materiał obudowy	ABS
Wymiary obudowy	Patrz: rysunek
W komplecie	Instrukcja obsługi

Produkty powiązane

Puszka przyłączeniowa CONBOX-05

Antena ANT-868-03

Zasilacz ZAS-24-WT

Zasilacz ZAS-24-DIN

Listwa przyłączeniowa CONBLOCK-05

Zasilacz ZAS-12-WT

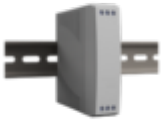

Zasilacz ZAS-12-DIN

Programator CODAP-RS485

Antena ANT-868-01

© 2023 APONE apone.eu

Antena ANT-868-02

Konwerter CONV-RS485/LAN

Producent zastrzega sobie prawo do dokonywania zmian niektórych parametrów w związku z ciągłą pracą nad udoskonalaniem konstrukcji urządzenia, bez powiadamiania o tym jego użytkowników.