Si-S00W3A0

- Powerful Microprocessor
- Functionally Programmable
- Fast Configurations
- Modbus Interface
- Wide range of supply voltage
- Additional options available

SiOne can be humidity, temperature, barometric pressure, differentia pressure, carbon dioxide (CO2), volatile organic compounds (VOC), particulate matter (PM) and/or Analog signal transmitters (it depends on model). The SiOne line combined with an internal and/or external sensors provide state-of-the-art functionality. Various models are available including wall, duct or remote sensors. SiOne is introducing powerful programming capabilities. Settings of the device can be modified through USB programming unit, PC software or Modbus interface. Modbus RTU baud rate, Modbus RTU address and type of Analog outputs can be fast changed by configuration jumpers.

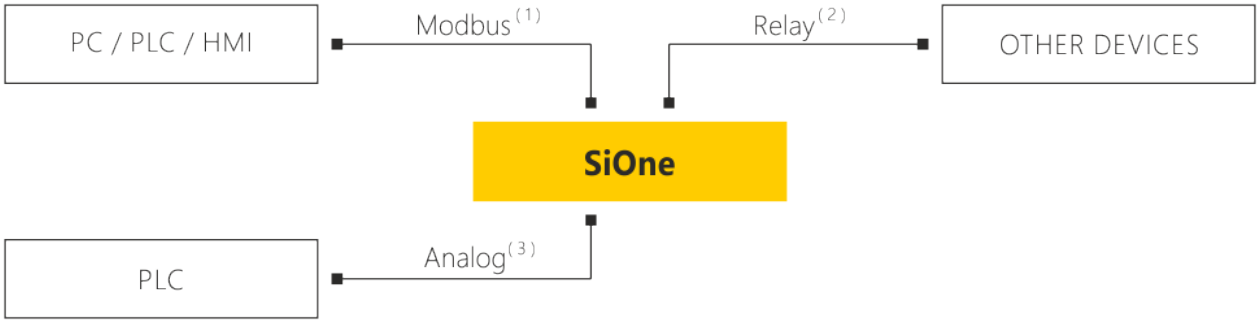

(1) – RS-485 interface (Modbus RTU) or Industrial Ethernet (Modbus TCP)
(2) – programmable relay output On/Off (option)
(3) – programmable (up to 3) Analog outputs: 0…5 V, 0…10 V, 0…20 mA or 4…20 mA (option)

SiOne transmitters offers Fieldbus (RS-485 – Modbus RTU) or Industrial Ethernet (Modbus TCP) interfaces. The SiOne line can provide up to three fully programmable and scalable Analog outputs (types of output: 0…5 V, 0…10 V, 0…20 mA or 4…20 mA). Analog output can be modified by configurations jumpers, Modbus interface or USB programming unit. SiOne transmitter with relay output can be used as simple binary sensor (pressostat, hygrostat, thermostat, CO2-stat, …). Threshold and hysteresis of output can be also modified by Modbus or

© 2023 APONE apone.eu

programming unit.

Technical drawing

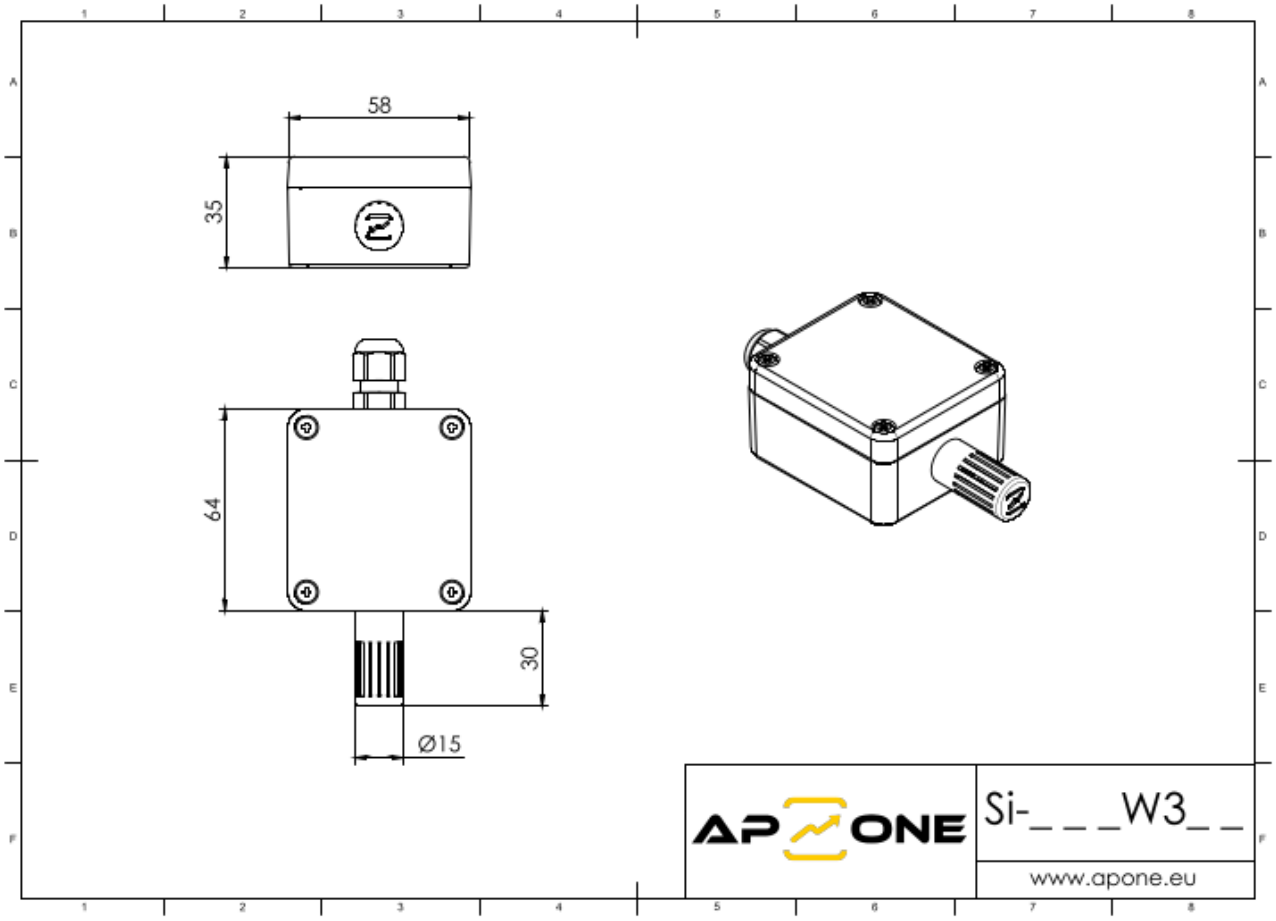

All dimension in mm. This drawing is for informational purposes only. The manufacturer reserves the right to make changes in the product dimensions without prior notice.

Kod produktu	Si-S00W3A0
Typ urządzenia	Transmitter
Mierzone parametry	Humidity, Temperature
Zakres pomiarowy	-20...+60 °C, 0...100 %RH
Dokładność (maks.)	±0.2 °C, ±2.0 %RH
Częstotliwość pomiaru	1 Hz, 1 Hz (humidity)
Dodatkowe opcje	Psychometric calculations
Typ sensora	Integrated
Filtr sensora	Plastic filter, gap dimensions -1.5 x 1.2 mm
Zasilanie	11.5...32 VDC / 24 VAC ± 5% (...-HV version), 11.5...27 VDC
Interfejs	RS-485 (Modbus RTU)
Wyjścia analogowe	–
Wyjścia analogowe - typ	–
Wyjścia analogowe - rozdzielczość	–
Wyjścia binarne	–
Wyjścia binarne - parametry	–
Przyłącze elektryczne	Screw connection – 16...28 AWG (1,31...0,081 mm²)
Diody serwisowe	2x LED
Wyświetlacz	–
Pamięć - rejestrowane dane	–
Pamięć - typ	–
Pamięć - pojemność	–
Pamięć - częstotliwość zapisu	–
Parametryzacja	Configuration software, DIP-switches, Modbus
Stopień ochrony	IP65
Temperatura pracy	-30...+60 °C
Wilgotność pracy	0...95 %RH (WITHOUT CONDENSATION)
Typ obudowy	Wall
Materiał obudowy	Polycarbonate
Wymiary obudowy	See: drawing
W komplecie	Manual

Produkty powiązane

© 2023 APONE apone.eu

Zasilacz ZAS-24-WT

XX-XXXXXXX-LOGO

Zasilacz ZAS-12-WT

Konwerter CONV-RS485/USB

Listwa przyłączeniowa CONBLOCK-05

Zasilacz ZAS-12-DIN

Programator CODAP-RS485

Konwerter CONV-RS485/LAN

Puszka przyłączeniowa CONBOX-05

© 2023 APONE apone.eu

Zasilacz ZAS-24-DIN

Producent zastrzega sobie prawo do dokonywania zmian niektórych parametrów w związku z ciągłą pracą nad udoskonalaniem konstrukcji urządzenia, bez powiadamiania o tym jego użytkowników.