Li-S00WBE0

- Powerful Microprocessor
- Industrial Ethernet Interface (Modbus TCP)
- Internal and/or External Sensors
- High Accuracy
- Psychometric Calculation (Li-S00… and Li-H00…)
- Additional options available

LiOne can be humidity and/or temperature transmitters (it depends on model). The LiOne line combined with an internal or external sensors provide state-of-the-art functionality. Various models are available including wall, cable or remote sensors. Settings of the device can be modified through PC software.

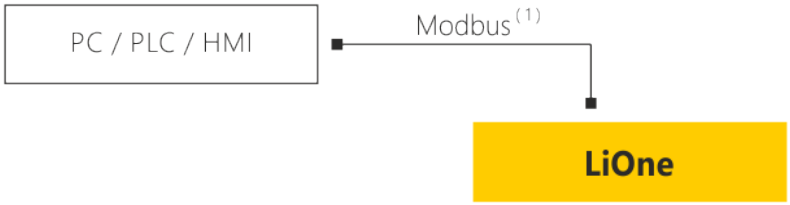

(1) – Industrial Ethernet (Modbus TCP)

LiOne transmitters offers Industrial Ethernet (Modbus TCP) interfaces. It is the simplest industrial humidity and/or transmitters with Industrial Ethernet interface in APONE’s portfolio.

Technical drawing

© 2023 APONE apone.eu

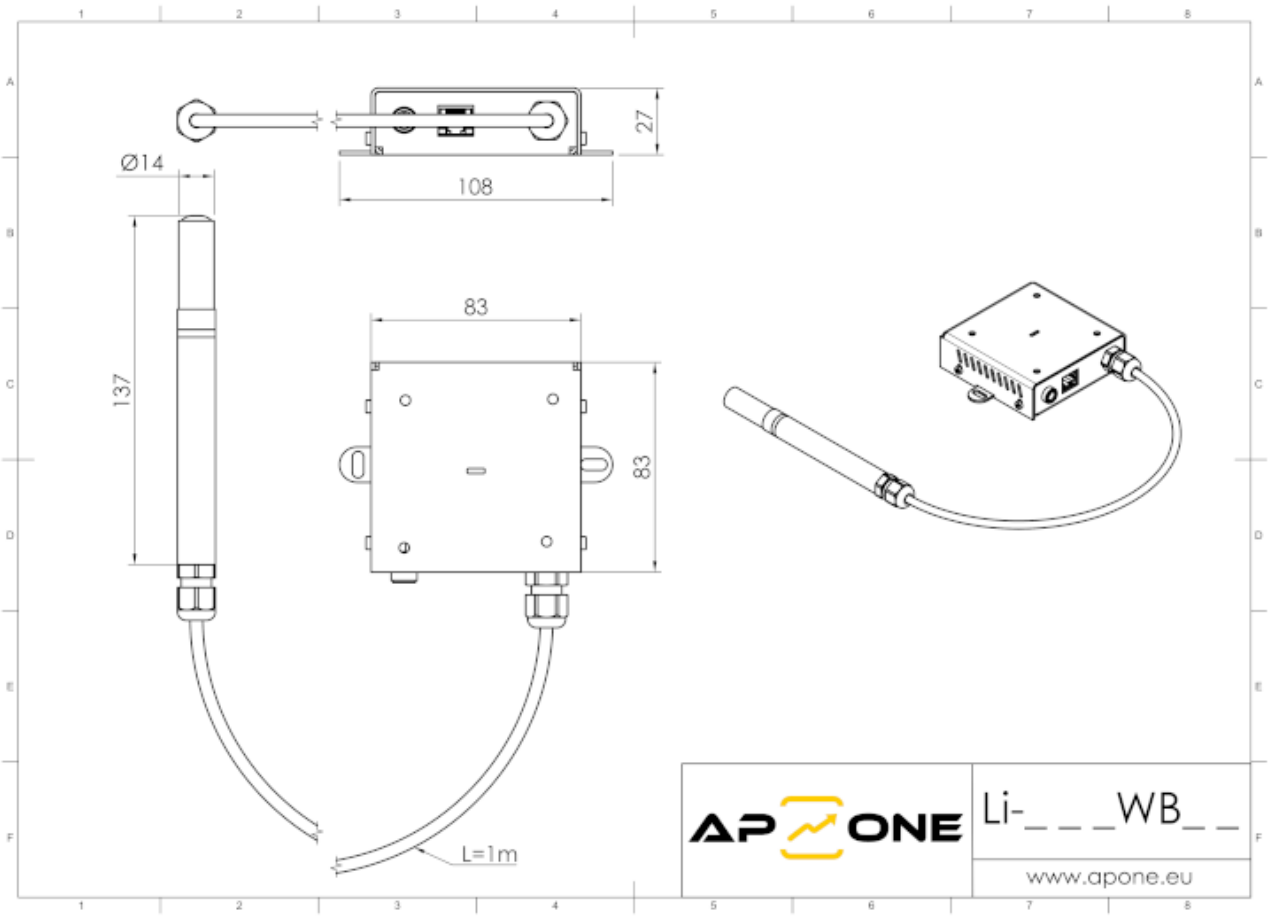

All dimension in mm. This drawing is for informational purposes only. The manufacturer reserves the right to make changes in the product dimensions without prior notice.

Kod produktu	Li-S00WBE0
Typ urządzenia	Transmitter
Mierzone parametry	Humidity, Temperature
Zakres pomiarowy	-20...+60 °C, 0...100 %RH
Dokładność (maks.)	±0.2 °C, ±2.0 %RH
Częstotliwość pomiaru	1 Hz, 1 Hz (humidity)
Dodatkowe opcje	Psychometric calculations
Typ sensora	Integrated
Filtr sensora	Polyethylene filter (40 µm)
Zasilanie	8...27 VDC
Interfejs	Ethernet LAN (Modbus TCP)
Wyjścia analogowe	–
Wyjścia analogowe - typ	–
Wyjścia analogowe - rozdzielczość	–
Wyjścia binarne	–
Wyjścia binarne - parametry	–
Przyłącze elektryczne	DC-JACK connector, RJ-45 Ethernet port
Diody serwisowe	–
Wyświetlacz	–
Pamięć - rejestrowane dane	–
Pamięć - typ	–
Pamięć - pojemność	–
Pamięć - częstotliwość zapisu	–
Parametryzacja	Configuration software, Ethernet LAN, Modbus
Stopień ochrony	IP40
Temperatura pracy	0...+60 °C
Wilgotność pracy	0...95 %RH (WITHOUT CONDENSATION)
Typ obudowy	Cable
Materiał obudowy	Stainless steel
Wymiary obudowy	See: drawing
W komplecie	–

Produkty powiązane

© 2023 APONE apone.eu

Zasilacz ZAS-24-WT

Zasilacz ZAS-12-DIN

Zasilacz ZAS-24-DIN

Zasilacz ZAS-12-WT

Producent zastrzega sobie prawo do dokonywania zmian niektórych parametrów w związku z ciągłą pracą nad udoskonalaniem konstrukcji urządzenia, bez powiadamiania o tym jego użytkowników.